NOVA TOP BUILDING QUALITY

POSSIBILITÀ DI LAVORAZIONI

voci di listino, qualità

www.novabuilding.it

NOVATOP SYSTÉM
DOCUMENTAZIONE TECNICA

INDICE

Possibilitá di lavorazioni 3-9

Voci da listino 11-15

Specificazione delle qualitá 16-18
Abere rosso - da costruzione/a vista - per gli interni
Abete bianco: a vista - per gli interni

SISTEMA NOVATOP
POSSIBILITÁ DI LAVORAZIONI

CNC HUNDEGGER

Formato massimo: 3 x 12,5 m
Tolleranza: cca ±0,5-1 mm

Utensili

Sega circolare:
ø 750, spessore 6,8 mm, profonditá di taglio 250 mm. La sega puó essere girata di 360° e inclinata da 0° fino a 90°. Un set di 5 (9) seghe circolari, ø 400 mm, spessore 8 (4) mm (esp. per i pannelli acustici).

Sega a catena:
Spessore della catena 12 mm, larghezza della barra guida catena 200 mm. La sega puo essere girata di 360° e inclinata da 0° fino a 90°.Gli angoli possono essere eseguiti con precisione e senza raggio.

Utensili per fresature:
Possibilitá di fresatura verticale dal lato superiore, creando un numero e formato variabile di fori, scanalature, rifiniture etc.
ø 60 mm – fresa con braccio a spirale, lunghezza 180 mm
ø 40 mm – fresa con braccio a piattabanda, lunghezza 180 mm
ø 30 mm – fresa con braccio a spirale, lunghezza 180 mm
ø 350 mm – fresa cilindrica, larghezza 40 mm
ø 500 mm – fresa cilindrica, larghezza 40 mm

Software: Cadwork CAD/CAM , Hundegger Cambium

CNC HAMUEL REICHENBACHER

Formato massimo: 6 x 2,5 m
Tolleranza: ±0,5 mm

Utensili

Sega circolare:
ø 300 mm, spessore 3,2 mm
ø 450 mm, spessore 4 mm
La sega puó essere girata di 360° ed inclinata da 0° a 90°.

Utensili per fresature:
Possibilitá di fresatura verticale dal lato superiore, creando un numero e formato variabile di fori, scanalature, rifiniture etc.
ø 8 mm – fresa con braccio a spirale, lunghezza 30 mm
ø 10 mm – fresa con braccio a spirale, lunghezza 40 mm
ø 20 mm – fresa con braccio a spirale, lunghezza 50, 120 mm
ø 30 mm – fresa con braccio a spirale, lunghezza 180 mm
set per maschiatura
set per il giunto a pettine (profonditá 22 mm)

SISTEMA NOVATOP
POSSIBILITÁ DI LAVORAZIONI

UTENSILI STANDARD

La lavorazione puó essere eseguita dall´alto e dai lati, ma non dalla parte sottostante! Durante la lavorazione i pannelli non vengono girati. Altre possibilitá di lavorazioni sono su richiesta dopo una consultazione.

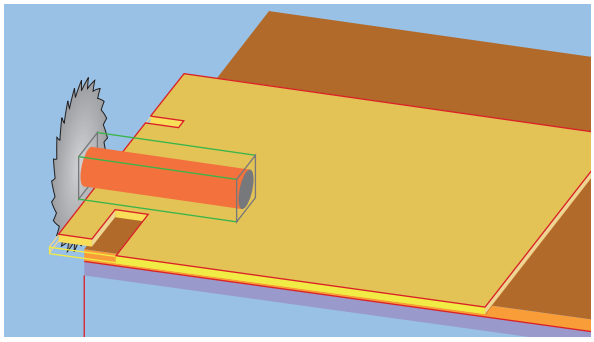

Sega circolare ø 750, spessore 6,8 mm, profonditá di taglio 250 mm. La sega puó essere girata di 360° ed inclinata da 0° a 45°.

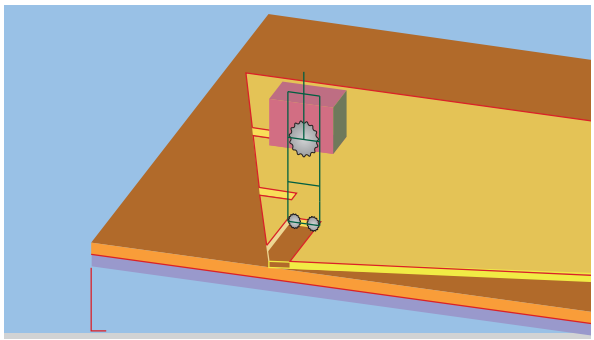

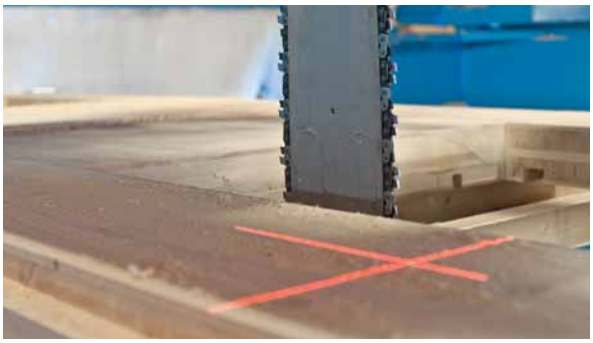

Spessore di catena 12 mm, larghezza barra guida catena 200 mm (min. larghezza di taglio 210 mm). La sega puó essere girata di 360° ed inclinata da 0° a 90°.

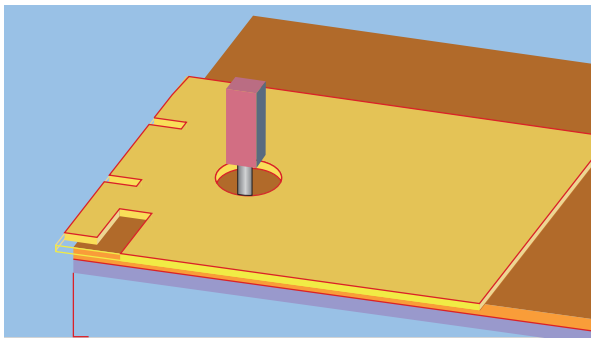

Fresa a braccio – le possibilitá di fresature sono determinate dalle dimensioni di questi utensili.

Fresa cilindrica.

Utensili per fresatura.

SISTEMA NOVATOP
POSSIBILITÁ DI LAVORAZIONI

POSSIBILITA TAGLIO IN FORME

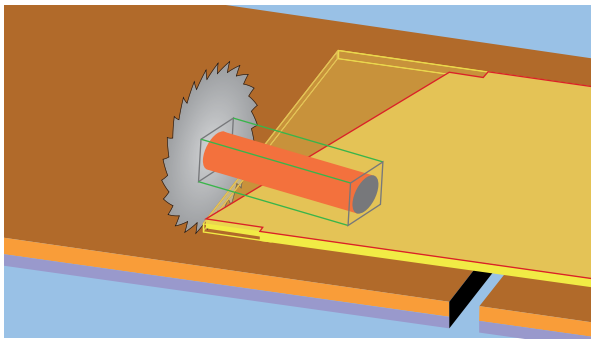

Sega circolare – tagli di vari angoli

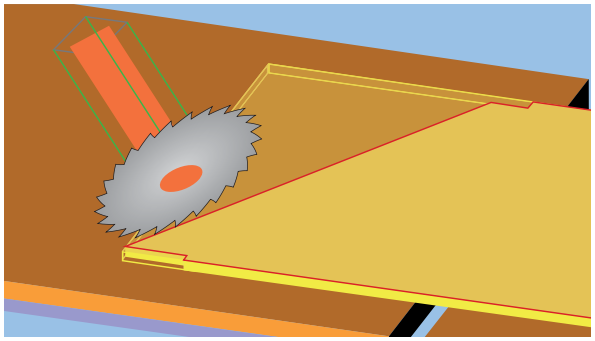

Sega circolare – la sega puo essere inclinata in varie angolazioni

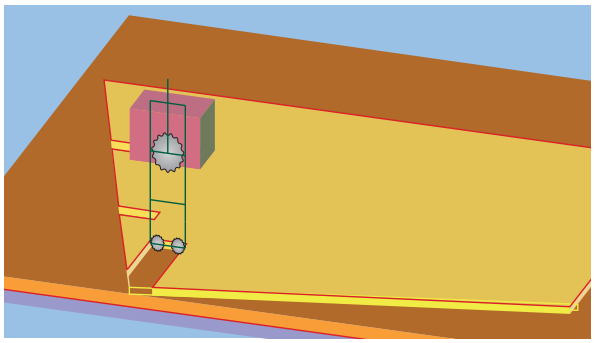

Sega a catena – larghezza minima di taglio 210 mm

Rifinitura tramite la sega a catena (senza raggio)

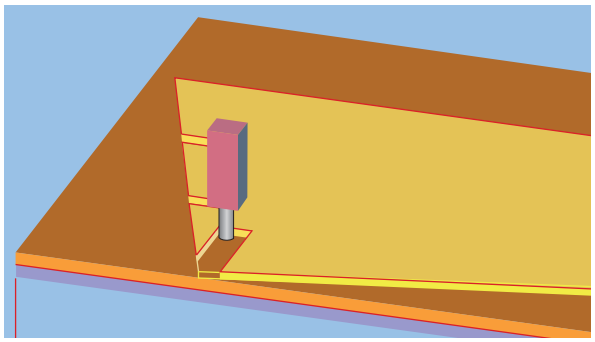

Fresa a braccio

Rifinitura tramite la fresa a braccio (con raggio)

SISTEMA NOVATOP
POSSIBILITÁ DI LAVORAZIONI

TAGLIO DI APERTURE E FORI

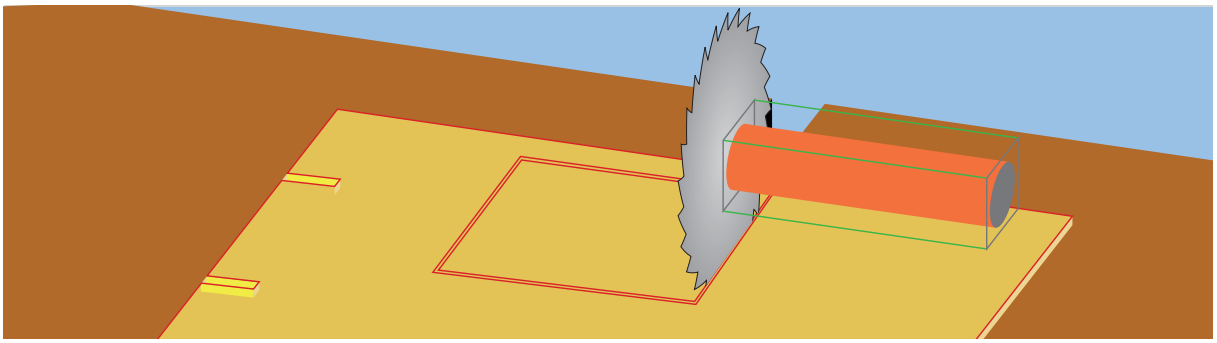

1. Sega circolare – taglio parziale (non é possibile tagliare l´intera apertura)

Vari formati e dimensioni di aperture

2a. Rifinitura tramite la sega a catena – lavorazione senza raggio (qualitá non a vista)

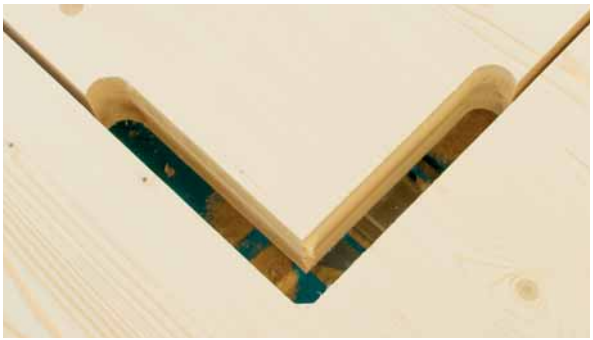

2b. Rifinitura tramite la fresa – lavorazione con raggio (qualitá a vista)

Particolare della rifinitura tramite la fresa – lavorazione con raggio (qualitá a vista)

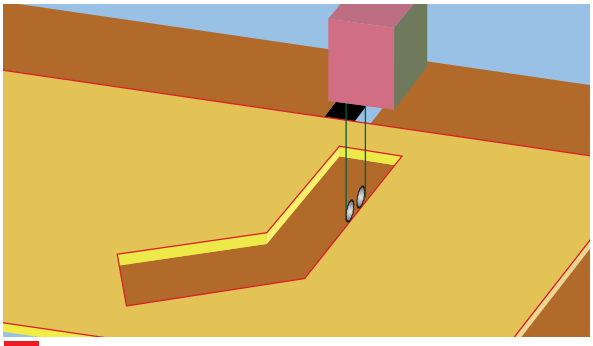

3. Sega a catena – taglio di varie forme. Lavorazione senza raggio (qualitá non a vista)

La larghezza minima di taglio 210 mm.

SISTEMA NOVATOP
POSSIBILITÁ DI LAVORAZIONI

TAGLIO DI APERTURE E FORI

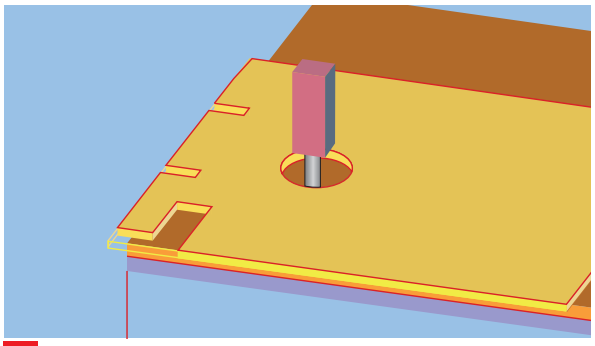

4. Fresa a braccio – lavorazione con raggio (qualitá a vista)

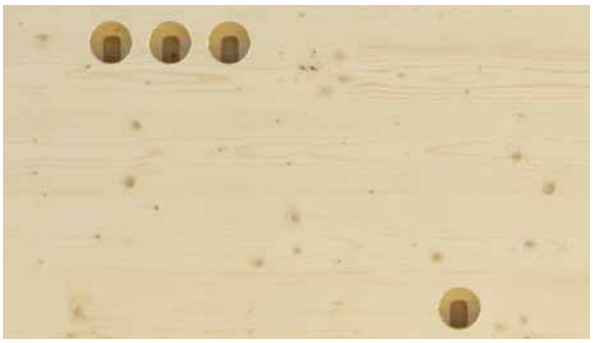

Dall´ alto é possibile eseguire un numero variabile di forme diverse.

Fresatura dei fori circolari.

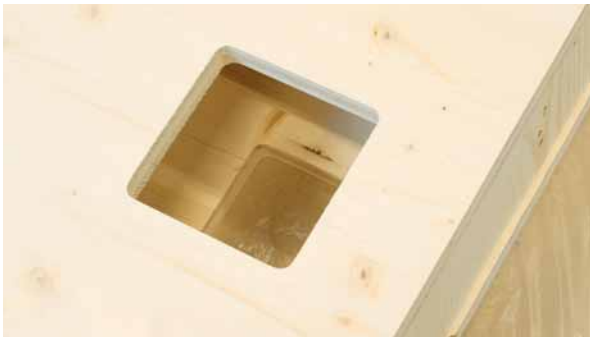

Fresatura di fori rettangolari, lavorazione con raggio.

SCANALATURE

Possibilitá di fresare con vari profili, scanalature a solchi, in direzione verticale dall´alto.

Le scanalature sui lati si possono eseguire tramite la sega.

SISTEMA NOVATOP
POSSIBILITÁ DI LAVORAZIONI

GIUNTI PER SOVRAPPOSIZIONE

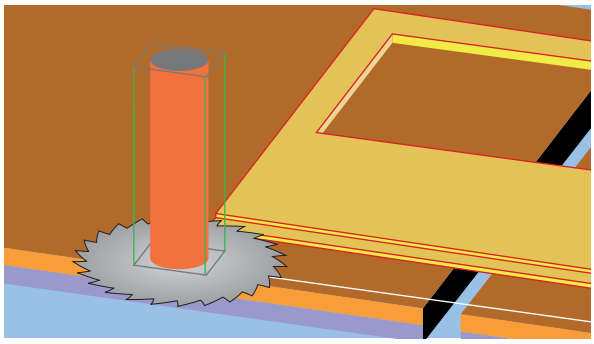

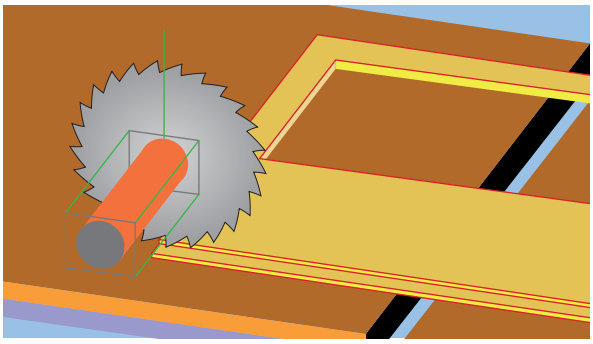

Sega circolare

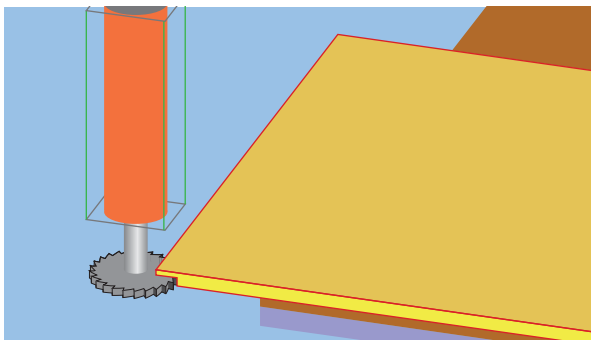

Fresa cilindrica – possibilitá di fresatura dal lato sottostante (profonditá max 150 mm dal lato)

ALTRI GIUNTI

Giunto a pettine (profonditá 22 mm)

Maschiatura

SISTEMA NOVATOP
POSSIBILITÁ DI LAVORAZIONI

FORI PER L´IMPIANTISTICA

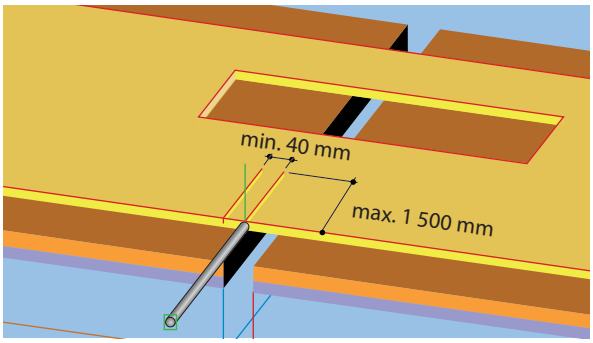

1. Punta – foratura possibile soltanto da un lato.

2. Fresa – fresatura di scanalature prima dell´incollaggio pannelli

PANNELLI ACUSTICI – PERFORAZIONI IN VARI PROFILI

Profilo Sussana

Profilo Maryline

Profilo Giulia

Profilo Beata

PROGETTI SPECIALI:

É possibile creare varie forme secondo i dati nel CAD, la lavorazione viene eseguita tramite la fresa a braccio, perpendicolarmente alla superficie del pannello.

NOTE

NOVATOP ELEMENTS/OPEN
VOCI DA LISTINO

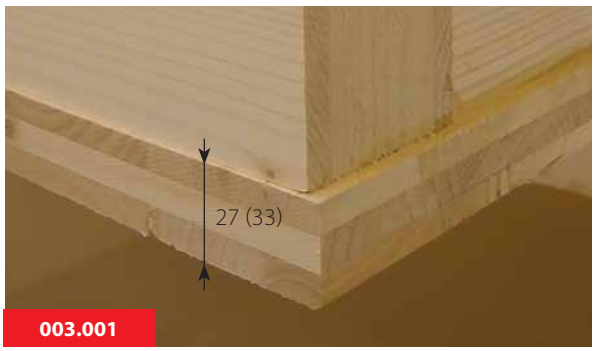

Resistenza al fuoco REI 45 min (SWP 27 oppure 33 mm).

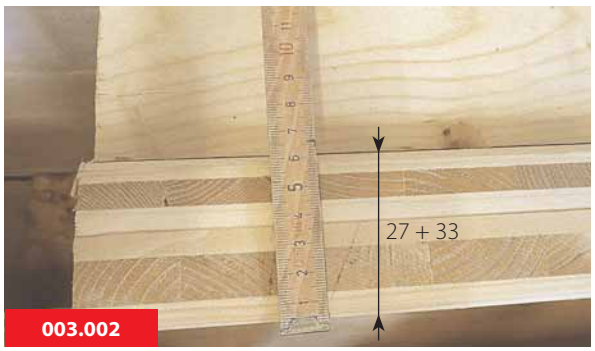

Resistenza al fuoco REI 60 min (SWP 27+33 mm).

Inserimento isolamento minerale

inserimento isolamento fibrolegno

Istallazione dell´isolamento nella giuntura longitudinale

Istallazione nastro antincendio nella giuntura longitudinale

Nastro antincendio

NOVATOP ELEMENTS/OPEN
VOCI DI LISTINO

Graniglia di calcare (40, 60, 80 kg/m²).

Chiusura del taglio a vista con un pannello massiccio

Rinforzo nel punto della pressione con legno massiccio

Rinforzo nel punto della pressione con legno massiccio

Lavorazione dell´Elemento per uso sul tetto nel colmo e arcareccio

Taglio trasversale di tutto l´elemento

Lavorazione per serramenti e infissi - con un scalino

Lavorazione per serramenti e infissi - con due scalini

NOVATOP ELEMENTS/OPEN
VOCI DI LISTINO

Taglio tondo/quadrato nell´elemento entro la grandezza 2,99 m^2

Taglio nell´elemento maggiore di 3 m^2

Foratura/fresatura entro diametro 200 mm

Foratura nello scheletro per le vie di conduttura

Taglio longitudinale nel pannello superiore, non incollato, per le vie di conduttura

NOVATOP SOLID
VOCI DI LISTINO

Taglio trasversale dell´intero pannello

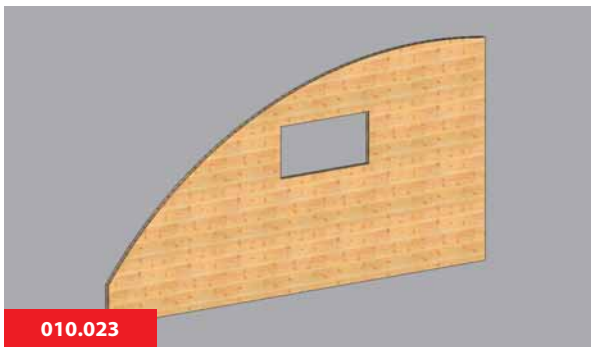

Lavorazione obliqua

Taglio entro 2,99 m².

Taglio maggiore di 3m².

Lavorazione per le vie di conduttura

Preparazione dei giunti e infissi – SOLID 84, 124 mm.

Preparazione dei giunti e infissi – SOLID 84, 124 mm.

Preparazione dei giunti e infissi – SOLID 62 mm.

ACCESSORI
VOCI DI LISTINO

Viti di sospensione

Aggancio eccentrico

Cinghie per sollevamento (4 pz per un elemento)

Morsa

Il gancio per movimentazione

Filettatura interna (OPEN).

Tubature per impianto elettrico (ELEMENTS).

Scatola antincendio (ELEMENTS/OPEN).

NOVATOP SYSTEM
SPECIFICAZIONE DELLE QUALITÁ

ABETE ROSSO – Qualitá da costruzione non a vista

Elemento per costruzioni. La superficie é levigata con nodi ritoccati di dimensioni maggiori, chiusa, stuccata, le fessure longitudinali permesse, bluettature sporadiche e tracce di colla permesse. La classificazione delle qualitá secondo le regole interne di AGROP NOVA a.s.

NOVATOP SYSTEM
SPECIFICAZIONE DELLE QUALITÁ

ABETE ROSSO – Qualitá a vista per interni

Elementi per costruzioni con soluzione degli interni finale. Le lamelle di superficie sono in legno di qualitá elevata. La superficie é levigata, con nodi ritoccati con dimensioni varie, chiusa, stuccata, senza colorazioni. Midollo permesso in piccole quantitá. Piccole abrasioni e ammaccature fino la profonditá 1 mm in superficie entro 10 mm^2 sono permesse. Pannelli imballati con cartoni intraposti.

NOVATOP SYSTEM
SPECIFICAZIONE DELLE QUALITÁ

ABETE BIANCO NETTO - QUALITÁ A VISTA PER GLI INTERNI

Pannello a tre strati (SWP) di abete bianco per la produzione dei pannelli acustici NOVATOP ACOUSTIC e per i rivestimenti dei pannelli per pareti NOVATOP SOLID oltre che per i pannelli per solai NOVATOP ELEMENTS.
Il pannello in abete bianco si presenta con una struttura delicata ed equilibrata senza nodi. Le lamelle in supericie senza i diffetti naturali del legno (non contengono resina e sacche di resina) sono giuntati a pettine. É idoneo soprattutto per gli interni e le sue caratteristiche meccaniche sono simili a quelle dell´ abete rosso.

NOTE

NOVA BUILDING
TOP QUALITY

NOVA BUILDING TOP QUALITY

Responsabile commerciale:
Marco Amatore
+39 335 6147008

Referente commerciale:
Gino Mencarini
+39 320 1950876
+420 728 536634

mail: info@novabuilding.it
web: www.novabuilding.it

2016 © NOVA BUILDING TOP QUALITY

NOVATOP AGROP